BTS3BE0100
BTS4BE0100

MCCB 型电源基本切换开关

额定电流 15~100A　适用电压 100~600 VAC

特色

- 具高短路启断容量与 OCPD*1
- 依据 IEC60947-6 CB 级国际规范制造*2
- 依据 IEC60947-6 使用类别 AC-33A 制造*3
- 以 Plug-In 连接器简易连接控制电路
- MCCB 各具 1a、1b 辅助接点输出
- 以一体成形绝缘把手作手动切换
- 以单向齿轮马达驱动作电动切换
- 安全绝缘 PVC 被覆铜排可耐 3KV 高压
- 具机械连锁装置以防止双投入

BTS 之额定电流及额定启断容量表

BTS 型号	极数	额定电流(A) 周围温度 40℃							交流额定启断容量 Sym r.m.s(KA) IEC 60947-2 Icu/Ics					
									240V	**380V**	**415V**	**440V**	**500V**	**690V**
BTS3BE0100	3P	15	30	40	50	60	75	100	25 / 13	18 / 9	18 / 9	15 / 8	10 / 5	--
BTS4BE0100	4P	15	30	40	50	60	75	100	25 / 13	18 / 9	18 / 9	15 / 8	10 / 5	--

*可依客户需求制作较高短路启断电流之切换开关。

图示与尺寸 (单位 : mm)

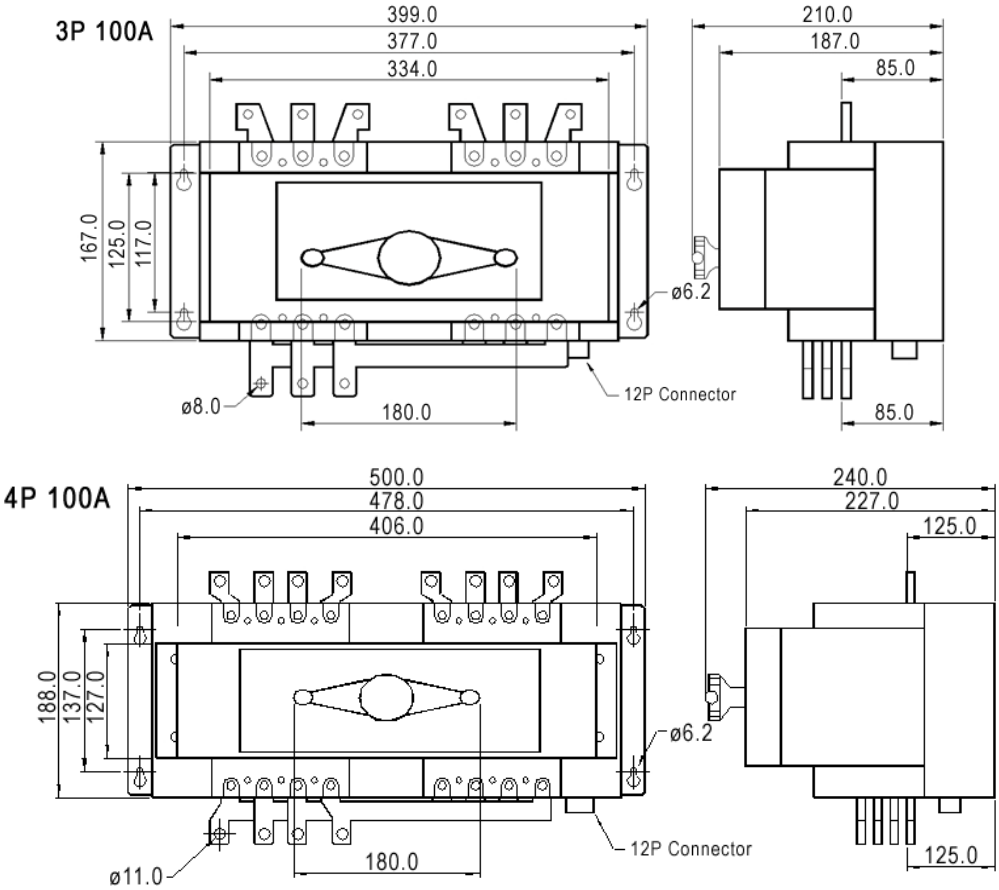

*1　OCPD：OCPD 即具过电流保护的装置(Over Current Protection Device)。
*2　IEC60947-6 CB 级定义：此 ATS 具有过电流保护装置，且其主接点有投入及启断短路电流的能力。
*3　IEC60947-6 使用类别 AC-33A：
　(1) 频繁操作。　(2) 电动机负载或包括电动机，电阻性负载及低于 30%白炽灯之混合性负载。
*4　BTS 可为客户量身打造，请告知规格与指定之 MCCB 厂牌，即可进行评估与规格确认。

固也泰電子工業有限公司
KUTAI ELECTRONICS INDUSTRY CO., LTD.
ISO 9001 BSMI
电话: +886-7-8121771　传真: +886-7-8121775
总公司: 台湾，高雄市前镇区千富街 201 巷 3 号 (邮编 806-64)
详细规格与使用说明请至 http://www.kutai.com.tw 下载